Safe de sécurité Sapeurs-Pompiers

Mise en passe électronique VersoCliq V1006280

Safe tel qu'il se présente avant la pose

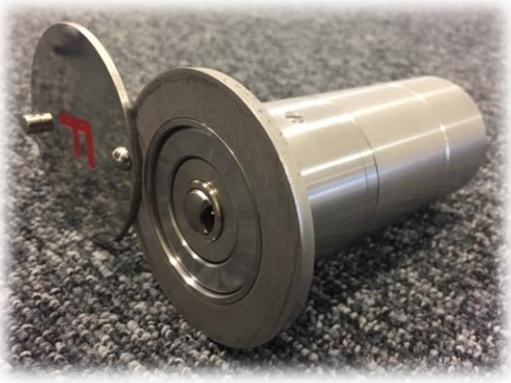

Bouchon avec les clés et les badges



Si nécessaire, plaquette de rappel indiquant le n° de l'immeuble où se trouve le safe

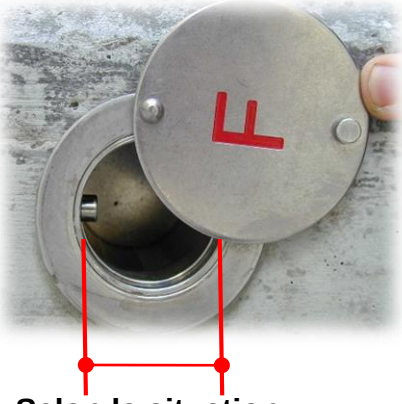

Selon la situation
∅ 50 mm ou ∅ 70 mm





Pose de plaquette de rappel
<u>seulement avec l'accord</u> du SDIS

Variantes:



Avec douille anti-perforation



Contact Alarme



70mm avec douille anti-perforation

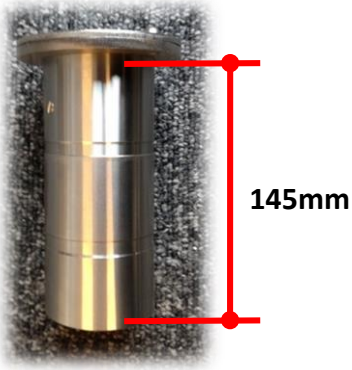

Safe plus long

Prendre contact avec : **SDIS Ouest-Lavaux**
technique@sdis-ouest-lavaux.ch

Safe de sécurité Sapeurs-Pompiers

La pose du tube peut être effectuée par différents prestataires, toutefois, pour une question de mise en passe, le bouchon ne peut être fourni que par la société Hess & Martin Clés SA:

HESS & MARTIN sécurité

Clés-Service Martin SA Lausanne

Rue du Tunnel 3
1005 Lausanne
Suisse
Téléphone: +41 21 321 00 33
Fax: +41 21 321 00 39

Tarifs forfaitaires à titre indicatif:

- Fourniture et pose d'un tube avec bouchon env. CHF 1'200.-
- Fourniture d'un bouchon env. CHF 750.-

Nous vous prions dans tous les cas d'indiquer lors de la commande la commune où sera posé le safe (Belmont, Lutry, Paudex ou Pully).

Une fois le tube posé, un rendez-vous sur place doit être fixé avec un responsable du SDIS afin de procéder à la remise de clé.

Pour tout renseignement complémentaire, veuillez prendre contact avec le SDIS Ouest-Lavaux:
technique@sdis-ouest-lavaux.ch